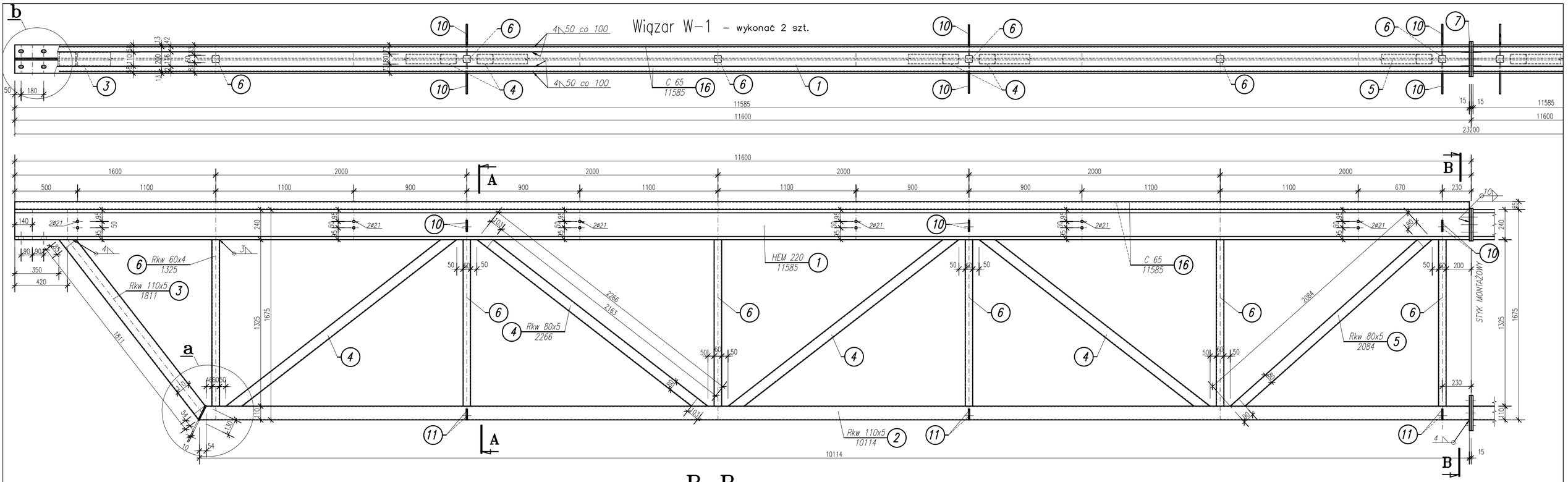

a
1:10

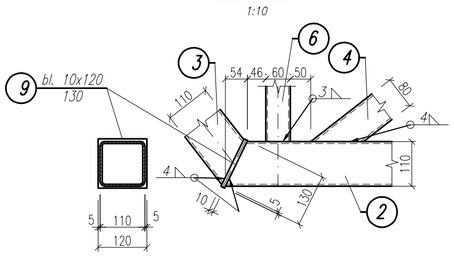

b
podpora wiązara
1:10

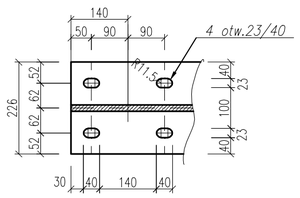

A–A
1:10

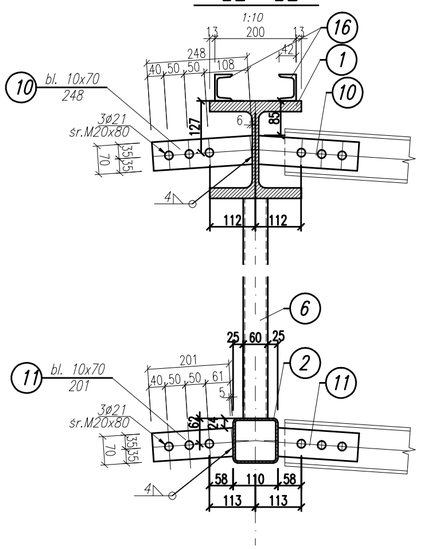

B–B
1:10

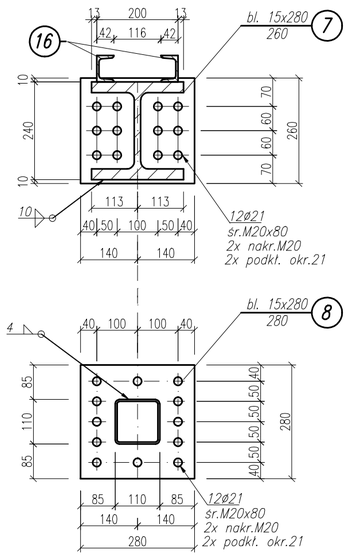

Materiał:

STAL St3S
ŚRUBY kl. 8.8
NAKRĘTKI kl. 8

	Funkcja	Imię i nazwisko	Nr uprawnień	Podpis
SWP Sp. z o.o. 41-250 Czeladź ul. Francuska 4	Projektował:	mgr inż. Mieczysław Radomski	44/75/Op	
	Sprawdził:	mgr inż. Marian Kuśnierkiewicz	559/78	
	Opracował:	inż. Szymon Kita		
	Lokalizacja:	Kamienica Polska, ul. Konopnickiej 12, nr działek: 1832, 1830/2, 1831, 1829/4, 1865/1, 1961, 2361,2 k.m.11, obręb Kamienica Pols		
	Nazwa projektu/Obiekt:	Hala sportowa Kamienica Polska, ul. Konopnickiej 12		
Inwestor: Wójt Gminy Kamienica Polska ul. Konopnickiej 12 42-260 Kamienica Polska	Nazwa rysunku:	Wiązar kratowy: poz. W-1		
	Faza projektu:	Projekt budowlany – zamienny	Nr rysunku: K-15	Nr egz.:
Data: maj 2009r.	Skala:	1:20/1:10		

Korzystanie z rozwiązań technicznych zawartych w niniejszym projekcie, w zakresie przekraczającym ustalenia umowy na opracowanie dokumentacji, wymaga pisemnego zezwolenia SWP Sp. z o.o.