PRZEKRÓJ A-A

1:50

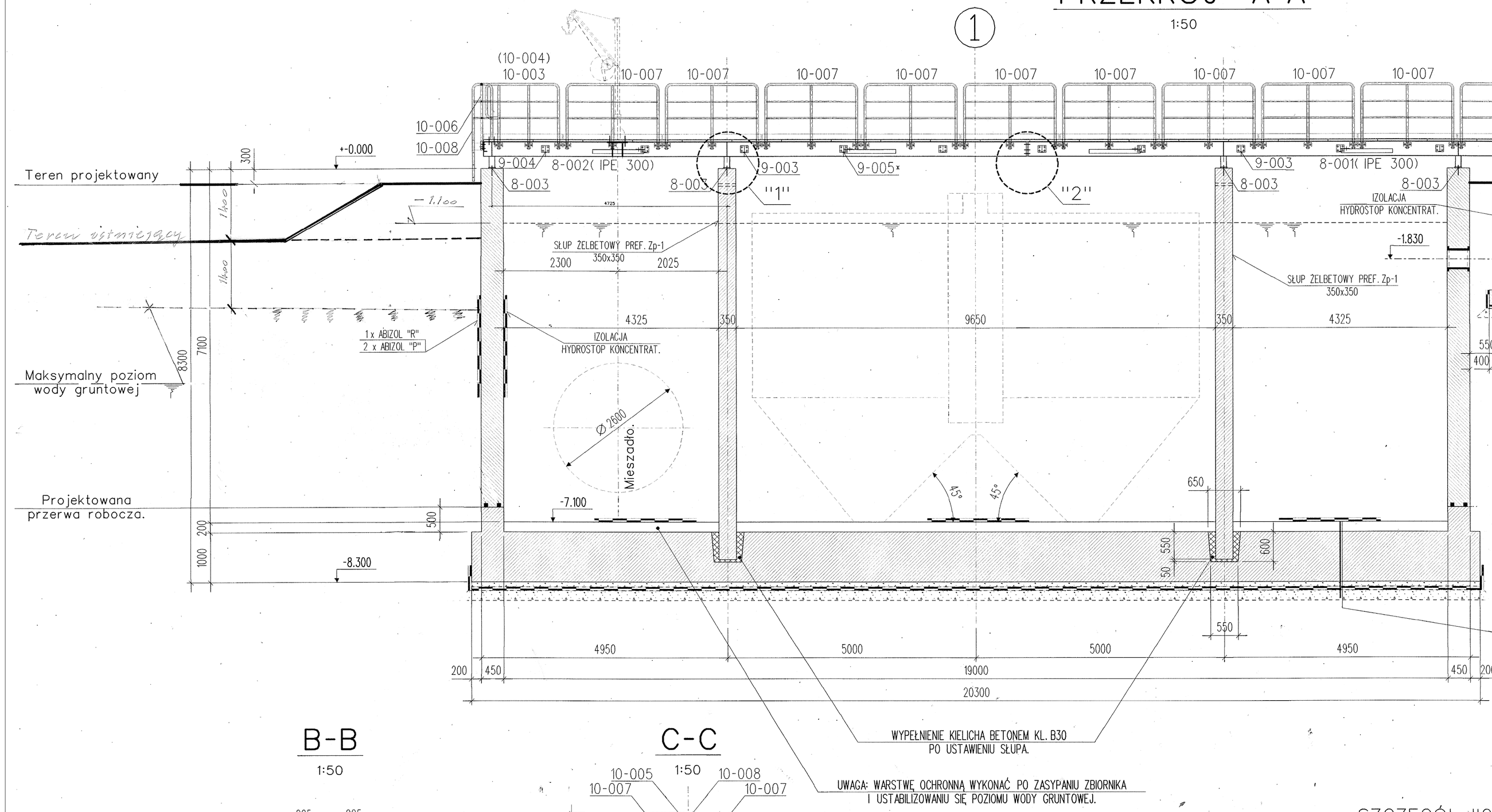

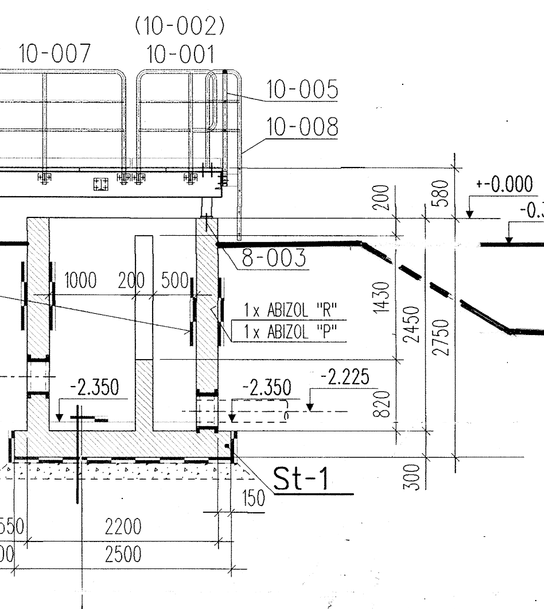

D-D

1:50

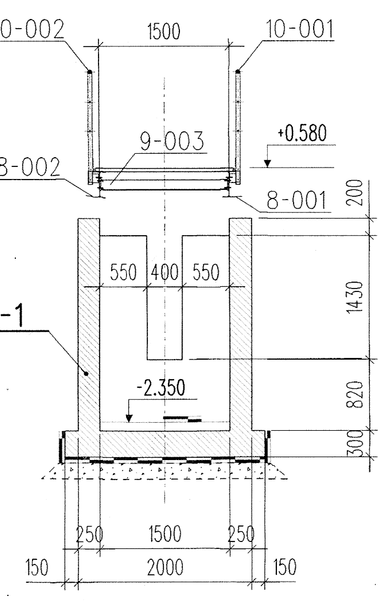

IZOLACJA - HYDROSTOP KONCENTRAT
WYLEWKA CEMENTOWA - 10,0 cm.
PŁYTA ŻELBETOWA - B 30 - 30,0 cm.
IZOLACJA - 2 x PAPA ASFALTOWA NA LEPIKU
PODKŁAD BETONOWY - B 10 - 10,0 cm.

ZASYP POD KOMORĄ WYKONAĆ
PIASKIEM STABILIZOWANYM
CEMENTEM W STOSUNKU 1:10.

IZOLACJA - HYDROSTOP KONCENTRAT
ZBROJONA WARSTWA OCHRONNA Z BETONU - B 30 - 20,0 cm.
PŁYTA ŻELBETOWA - B 30 - 100,0 cm.
WARSTWA OCHRONNA - B10 - 5,0 cm.
IZOLACJA - 2 x PAPA ASFALTOWA NA LEPIKU
PODKŁAD BETONOWY - B 10 - 10,0 cm.

B-B

1:50

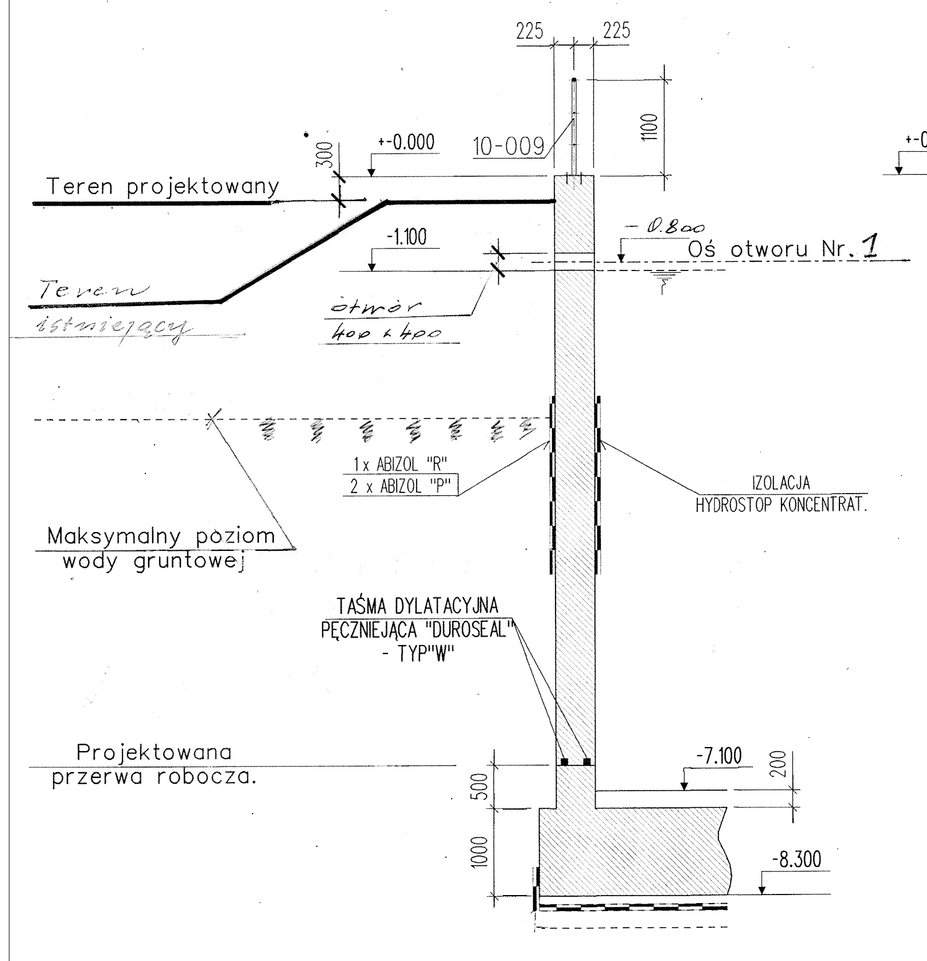

C-C

1:50

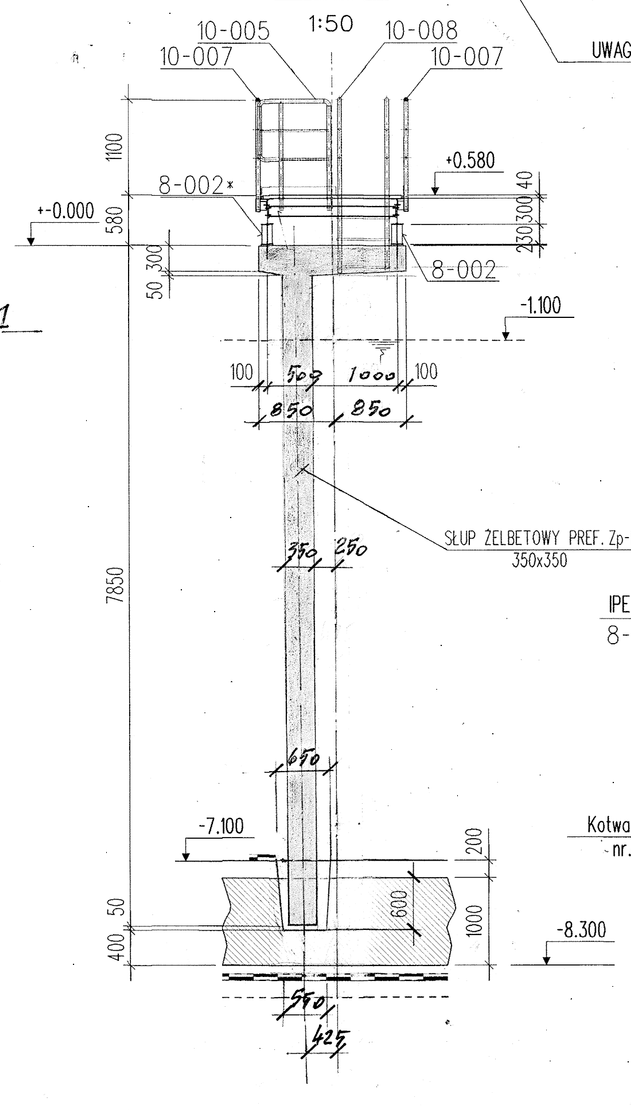

SZCZEGÓŁ "1"

1:10

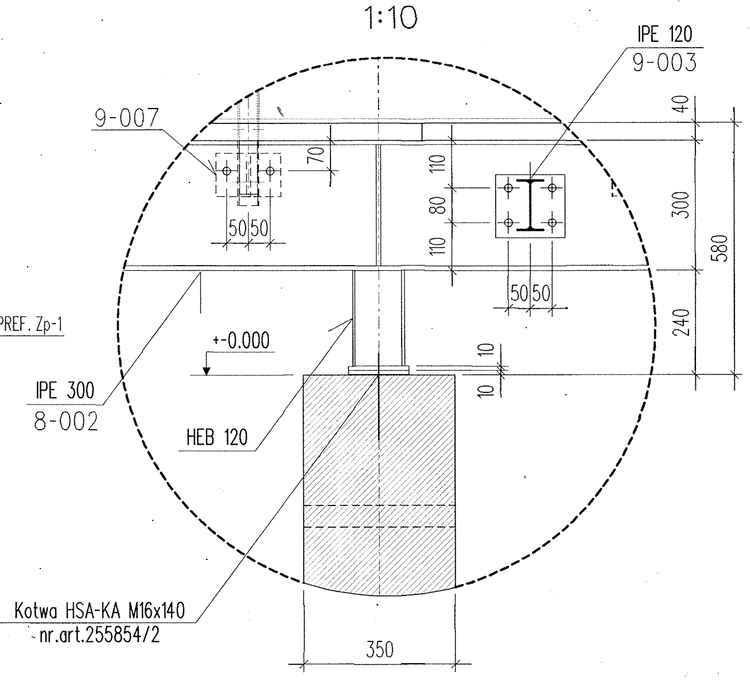

SZCZEGÓŁ "2"

1:10

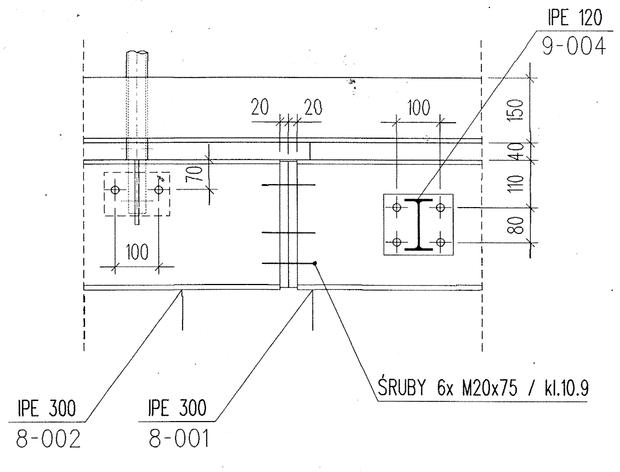

- Obciążenie podestu na poz.+0.580-p=2,0kN/m2
- Poziom+-0.000=269,20 m n.p.m.

Dane materiałowe:

1. Beton kl. B30
   Stopień wodoszczelności-W6
2. Stal zbrojeniowa kl. A II (18G2)
   kl. A III (34GS)

BIO - KOM sp. z o.o. Technika oczyszczania ścieków 41-506 CHORZÓW ul. Stefana Batorego 48	Nazwa i zakres obiektu budowlanego: Rozbudowa oczyszczalni ścieków w Kamienicy Polskiej - II etap				
	Branża: sanitarna	Stadium dokumentacji: PW/PB			
Przedmiot rysunku:	Wykonawcy	Imie i nazwisko	Nr uprawnień	Data	Podpis
ZBIORNIK ZESPOLONY Rys. zestawczy. Przekroje - cz. budowlana	Projektant	mgr inż. BOGUSŁAW WIECZOREK	budowlane 329/65	2008r.	
	Dr. hab. Projektant	MIROSŁAW JANKOWSKI		2008r.	
	Weryfikator	mgr inż. ANDRZEJ TROCHA	budowlane 489/81	2008r.	
	Skala: 1:50	Nr rysunku: Zał. 4.		Nr egz.:	