Rzut na poziom ±0,00m

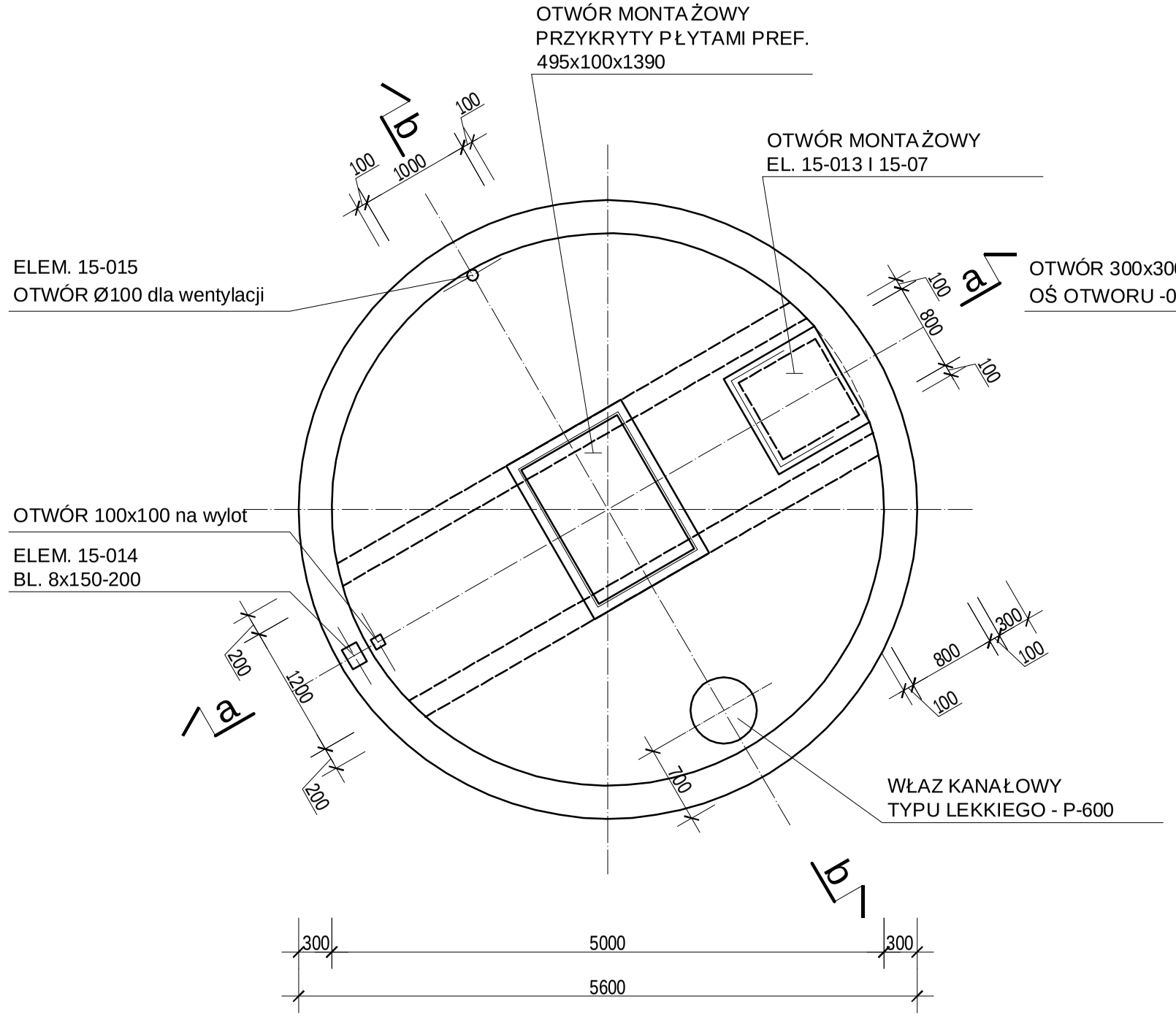

Rzut na poziom -5,00m

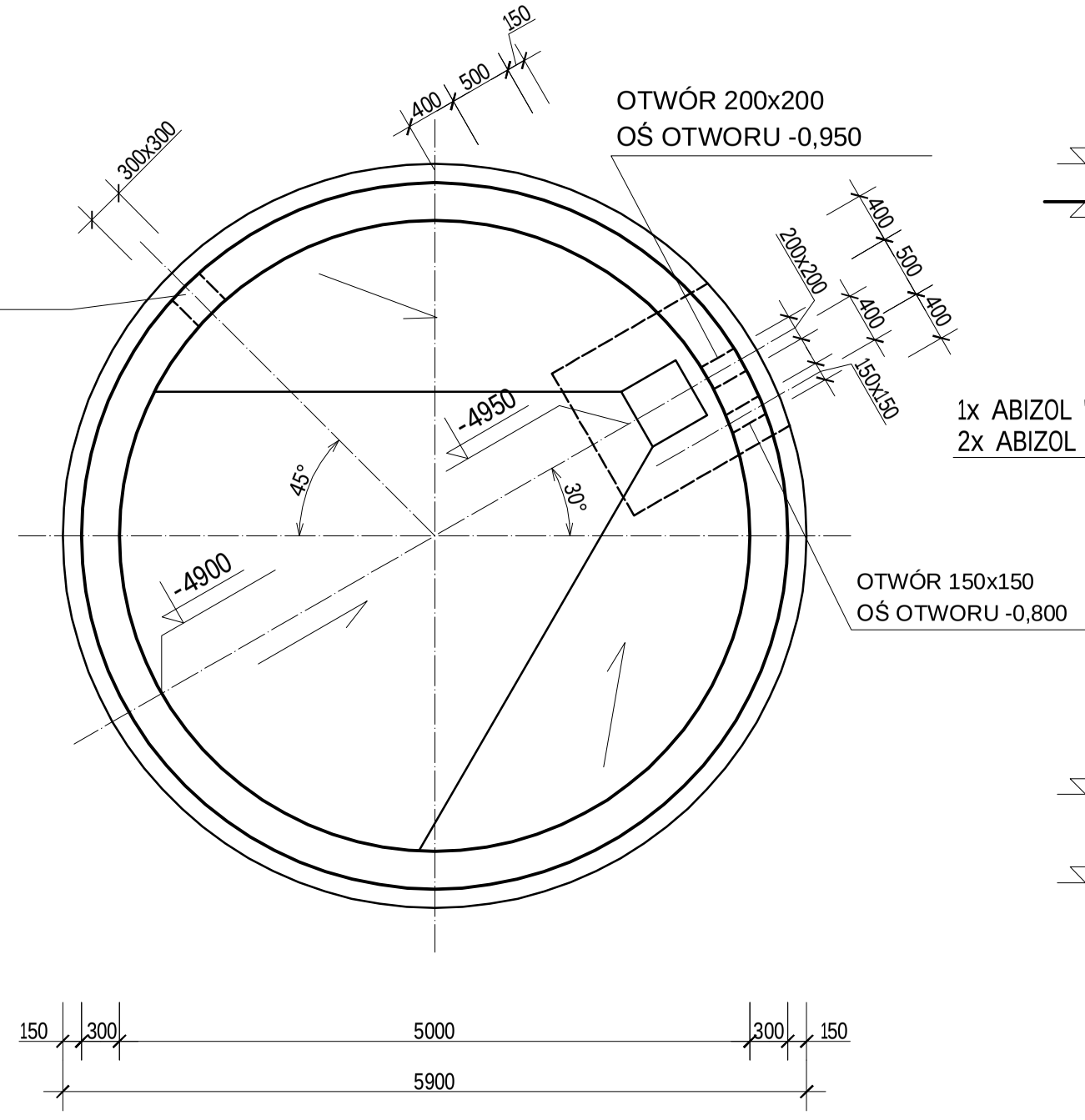

a-a

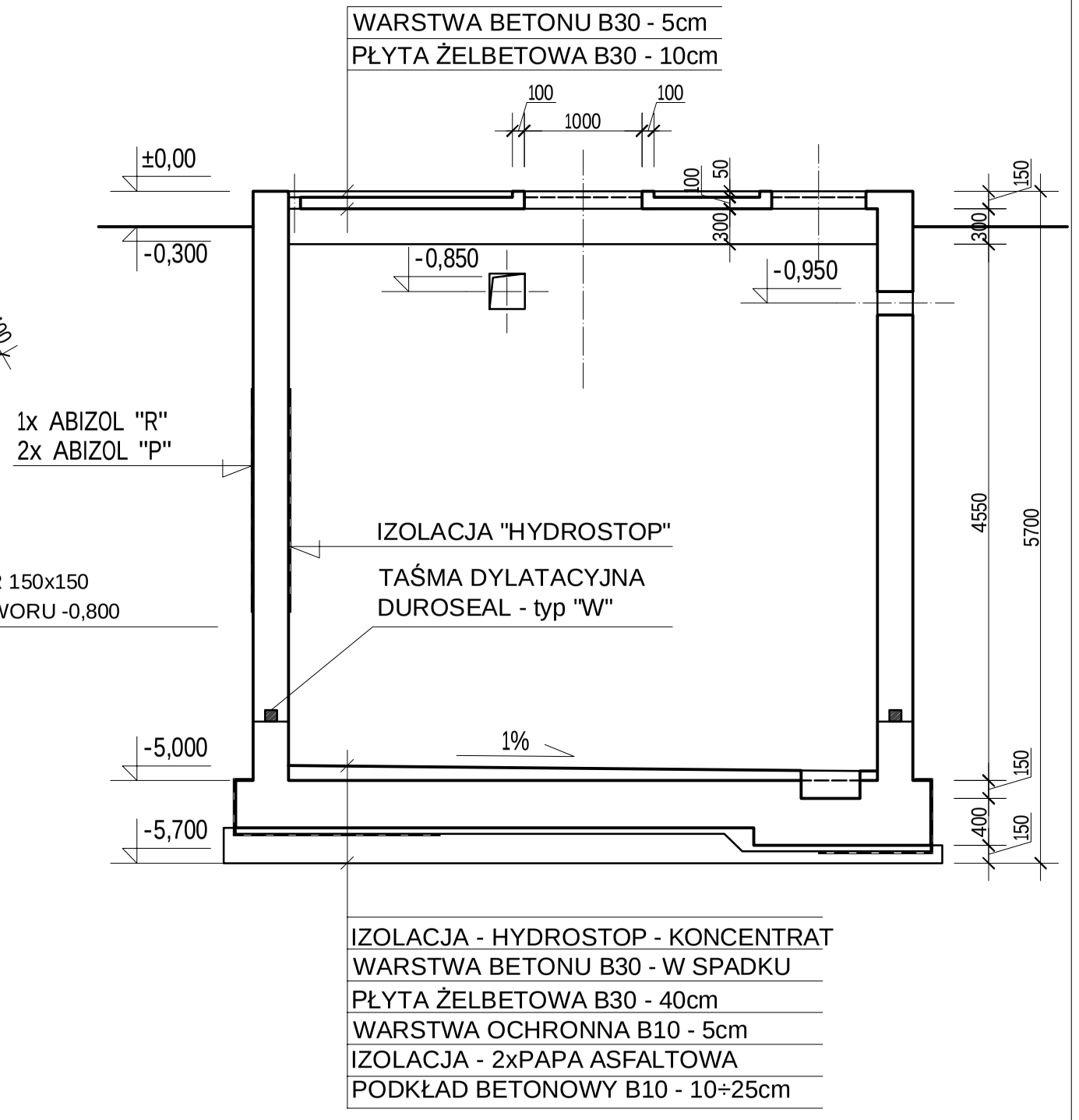

b-b

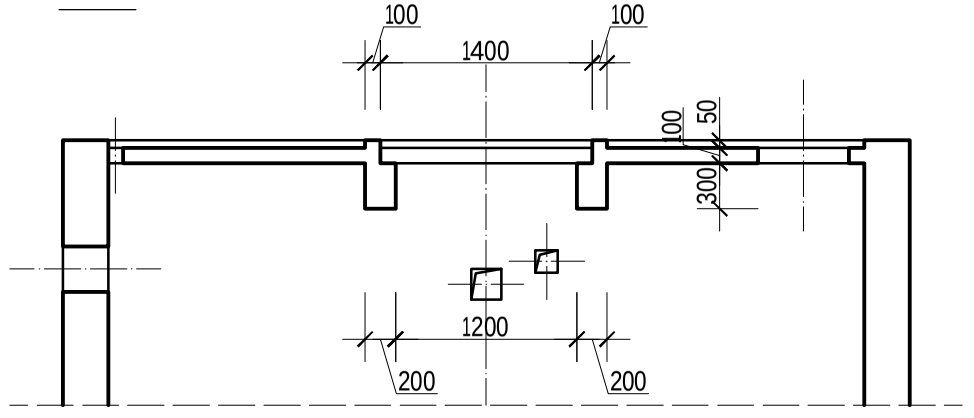

Poziom ±0,00m= 268,10m n.p.m.

Obciążenie stropu na poz. ±0,00
p=10,0kN/m2

Dane materiałowe
1. Beton kl. B30
   Stopień wodoszczelności W6

2. Stal zbrojeniowa kl. A II (18G2)

BIO - KOM sp. z o.o. Technika oczyszczania ścieków 41 -506 CHORZÓW ul. Stefana Batorego 48	Nazwa i adres obiektu budowlanego : Rozbudowa oczyszczalni ścieków w Kamienicy Polskiej - II etap			
	Branża : budowlana	Stadium dokumentacji: PWPB		
Przedmiot rysunku : ZBIORNIK OSADU NADMIERNEGO Rys. zestawczy. Rzuty. Przekrój - cz. budowlana O.B.5.	Wykonawcy	Imię i nazwisko	Nr uprawnień	Data / Podpis
	Projektant	mgr inż. BOGUSŁAW WIECZOREK	budowlane 329/65	2008r.
	St. Asys. Projektanta	MIROSŁAW JANKOWSKI		2008r.
	Weryfikator	mgr inż. ANDRZEJ TROCHA	budowlane 489/81	2008r.
	Skala : 1:50	Nr rysunku : Zał. 6.		Nr egz.: