Poz. S9 x 1szt.

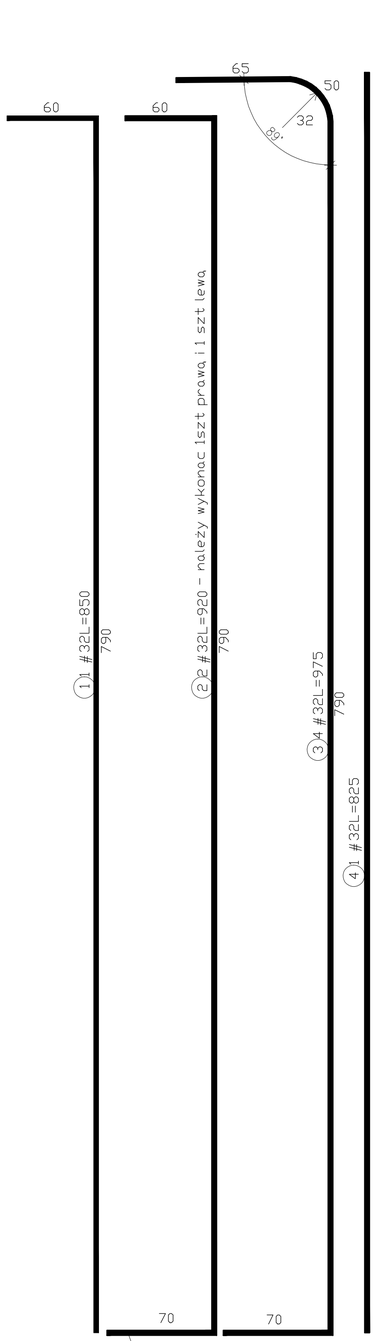

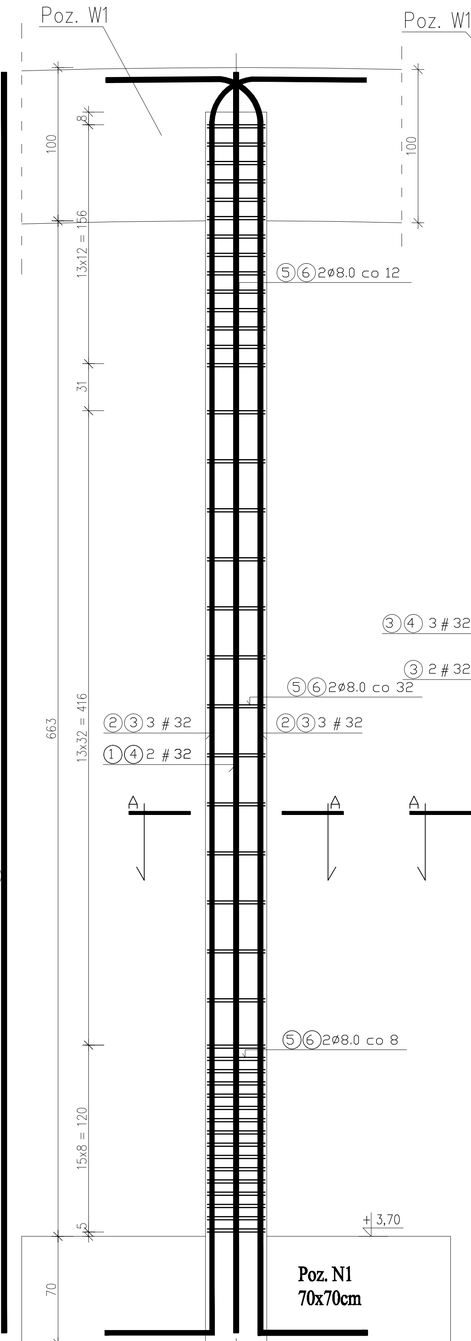

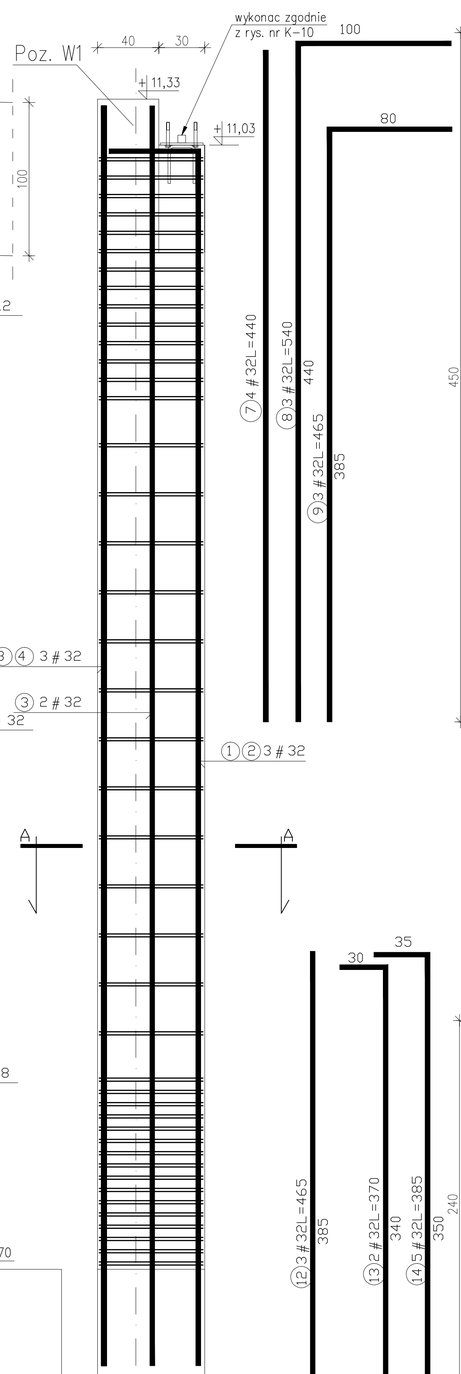

PRZEKRÓJ A-A

Poz. S8 x 2szt.

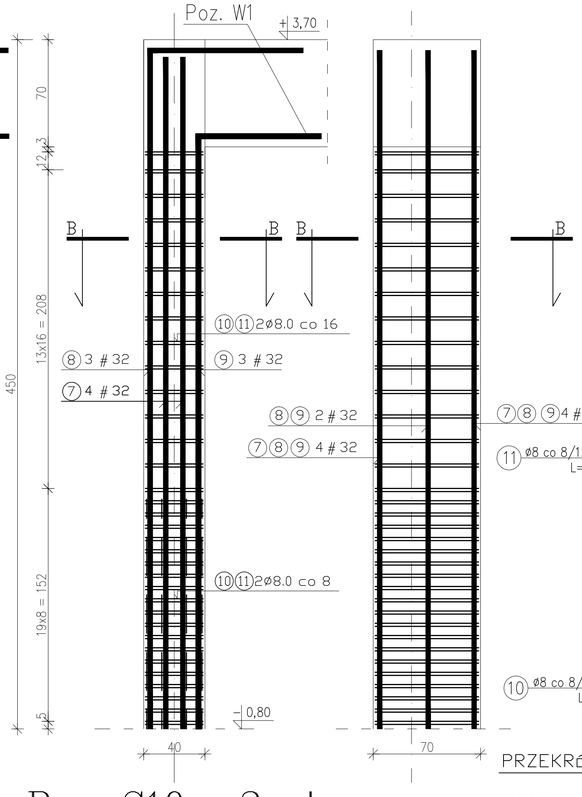

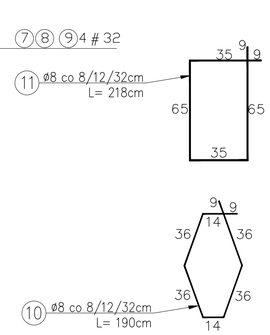

PRZEKRÓJ B-B

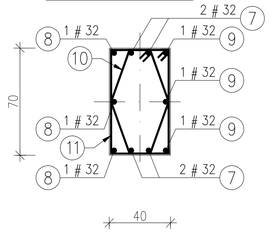

Poz. S11, S12 i S13 x 2szt. każdy

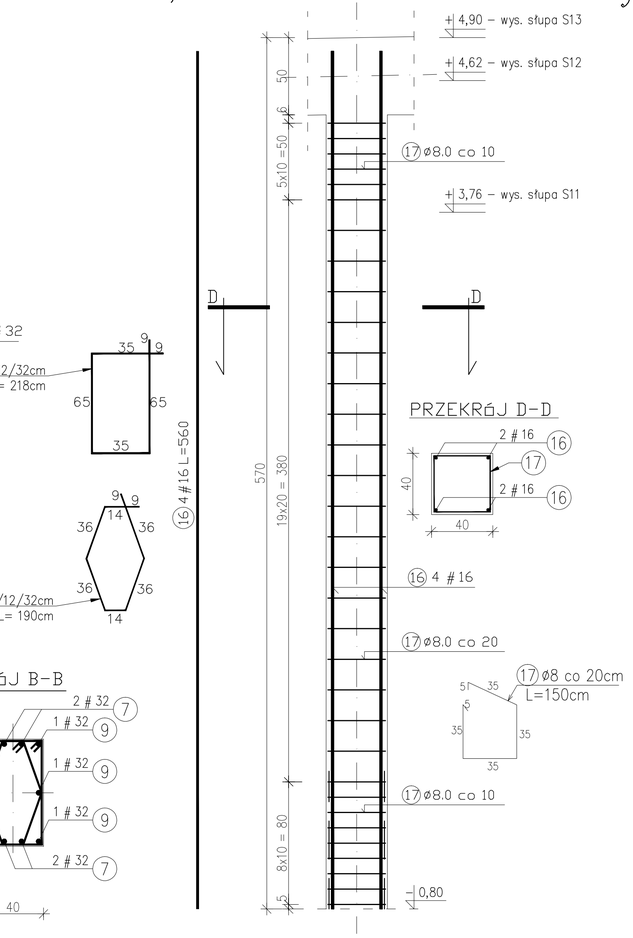

PRZEKRÓJ D-D

Poz. S10 x 2szt.

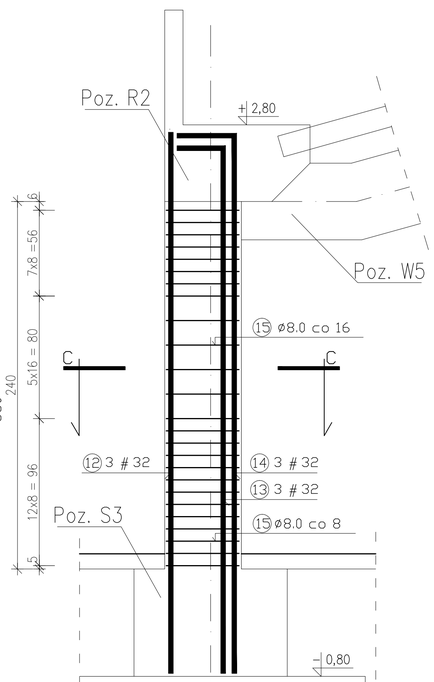

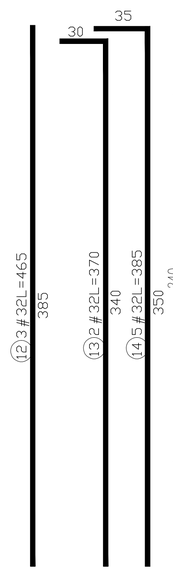

UWAGA:

- Słup z poz. S9 należy wykonać z dużą precyzją, dopuszczalne odchyłki głowicy słupa to ±1,0cm
- w przypadku łączenia prętów na długości należy stosować zakład:
  - # 32 – zakład: min 150cm
  - # 16 – zakład: min 75cm
  - # 12 – zakład: min 60cm

Beton C20/25 (B-25)

Stal:

- zbrojenie główne (#): AIIIN – B500SP Epstal
- strzemiona (ø): AI – St3S

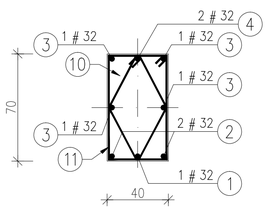

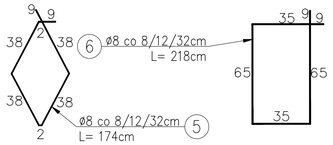

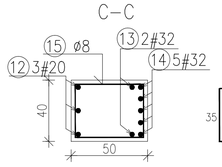

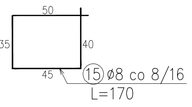

Poz. F2.1

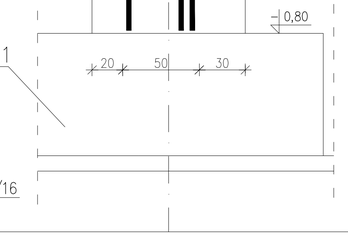

	Funkcja	Imię i nazwisko	Nr uprawnień	Podpis
SWP Sp. z o.o. 41-250 Czeladź ul. Francuska 4	Projektował:	mgr inż. Mieczysław Radomski	44/75/Op	
	Sprawdził:	mgr inż. Marian Kuśnierkiewicz	559/78	
	Opracował:	inż. Szymon Kita		
	Lokalizacja:	Kamienica Polska, ul. Konopnickiej 12, nr działek: 1832, 1830/2, 1831, 1829/4, 1865/1, 1961, 2361,2 k.m.11, obręb Kamienica Polska,		
	Nazwa projektu/Obiekt:	Hala sportowa Kamienica Polska, ul. Konopnickiej 12		
Inwestor: Wójt Gminy Kamienica Polska ul. Konopnickiej 12 42-260 Kamienica Polska	Nazwa rysunku:	Słupy: poz. od S8 do S13		
	Faza projektu:	Projekt budowlany – zamienny	Nr rysunku: K-11	Nr egz.:
Data: maj 2009r.	Skala:	1:20		

Korzystanie z rozwiązań technicznych zawartych w niniejszym projekcie, w zakresie przekraczającym ustalenia umowy na opracowanie dokumentacji, wymaga pisemnego zezwolenia SWP Sp. z o.o.